2023年度　冬季個人戦　結果

令和 6年 2月 23日　スカイアリーナ座間　神奈川県社会人クラブバドミントン連盟

種　目	優　勝	準優勝	三　位		参加数
男子複 Ａクラス	菅康太 遠山宙 (LUCKY / mitsuzawa.BC)	荒木絢 加藤祐一 (LUCKY / ぎんなん会)	金田恵二 佐分圭佑 (湘南B.C.S / 四十雀BC)	大野露 鈴木秀治 (SMASHCLUB)	22
女子複 Ａクラス	渡辺帆南 川端葵衣 (湘南B.C.S / SMASH CLUB)	中山歓奈 藤叶依子 (mitsuzawa.BC / SMASHCLUB)	生田目沙希 神尾夏海 (湘南B.C.S / YANG YANG)	谷澤安衣 伊藤志織 (SMASHCLUB / オールドラック)	13
混合複 Ａクラス	菅康太 神尾夏海 (LUCKY/ YANG YANG)	平田哲也 生田目沙希 (S・D・C / 湘南B.C.S)	古武謙也 渡辺帆南 (YANG YANG / 湘南B.C.S)	工藤有智 谷澤安衣 (湘南B.C.S / SMASHCLUB)	26
男子単 Ａクラス	横濵由人 (湘南B.C.S)	栗田翔太郎 (HiratsukaWashington)	佐分圭佑 (四十雀ＢＣ)	寺田令佳 (三春台ＢＣ)	9
女子複 Ｂクラス	竹谷紀子 神長奈央 (AquaBlue/Rising)				4
混合複 Ｂクラス	枡田直之 伊藤梨沙 (SHaKE/HiratsukaWashington)				3
男子単 Ｂクラス	黄詠敬 (family)				5

申し込み延べ人数：150名（男子：87名　女子：63名）

内、棄権：MDA:1組、WDA:2組、XDA:1組

※不成立： MDB、WSA、WSB 各種目40クラス

2023年度冬季個人戦

令和６年２月２３日　スカイアリーナ座間

男子ダブルスＡクラス

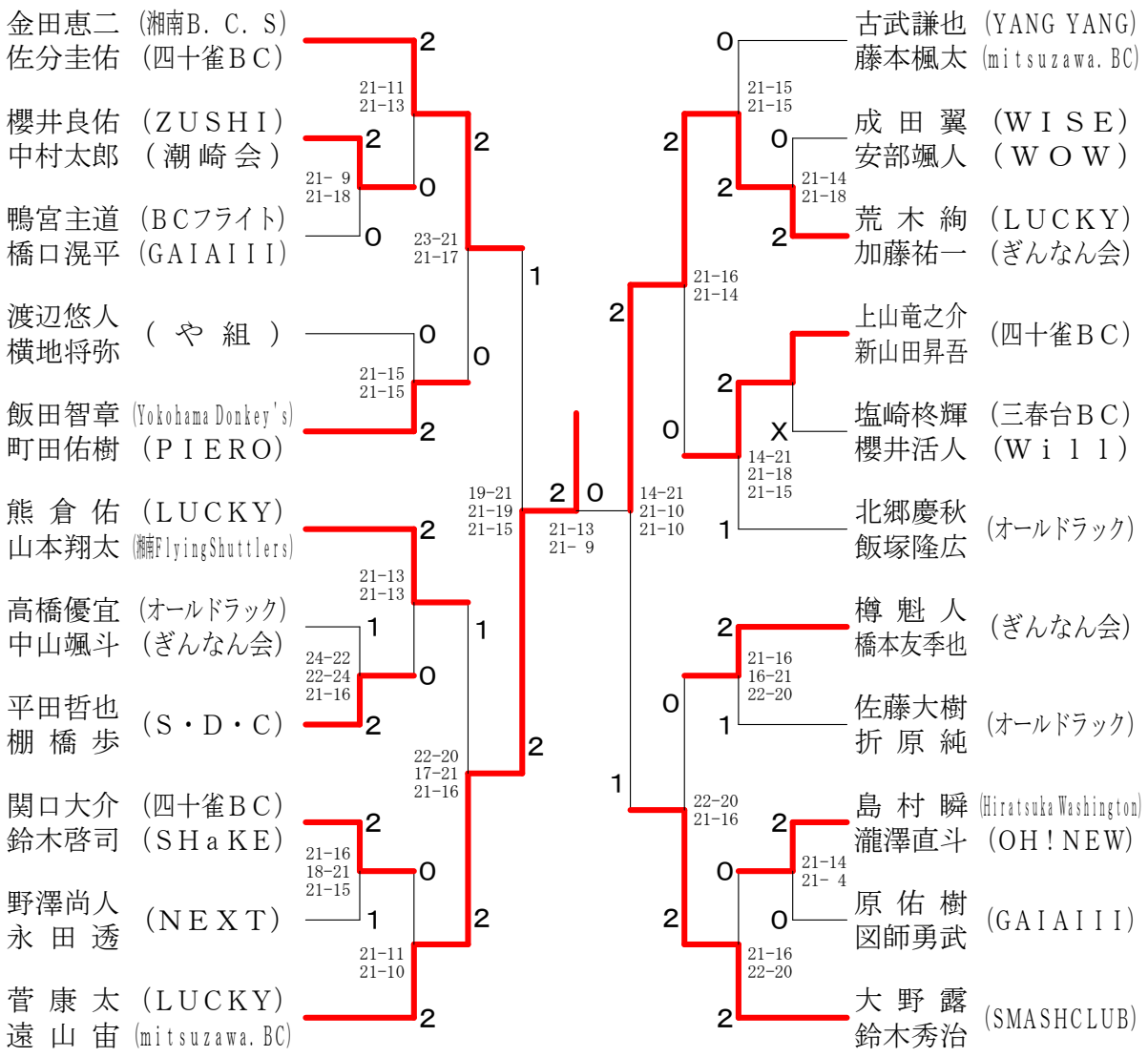

女子ダブルスＡクラス

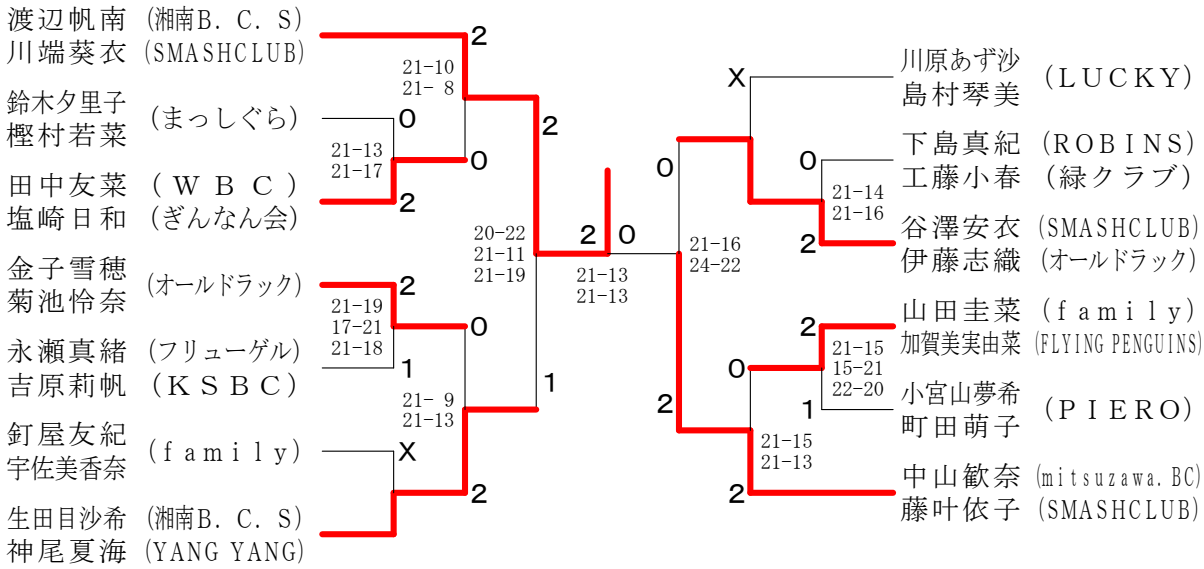

2023年度冬季個人戦

令和６年２月２３日　スカイアリーナ座間

男子シングルスＡクラス

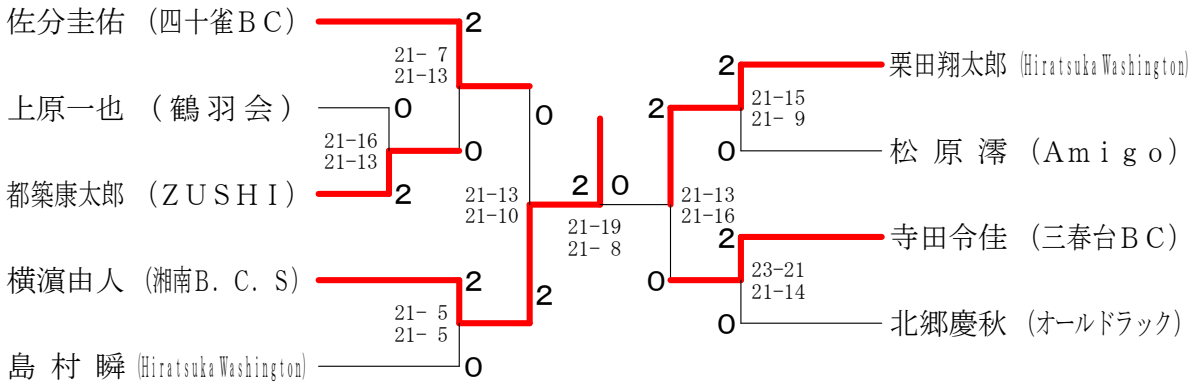

混合ダブルスＡクラス

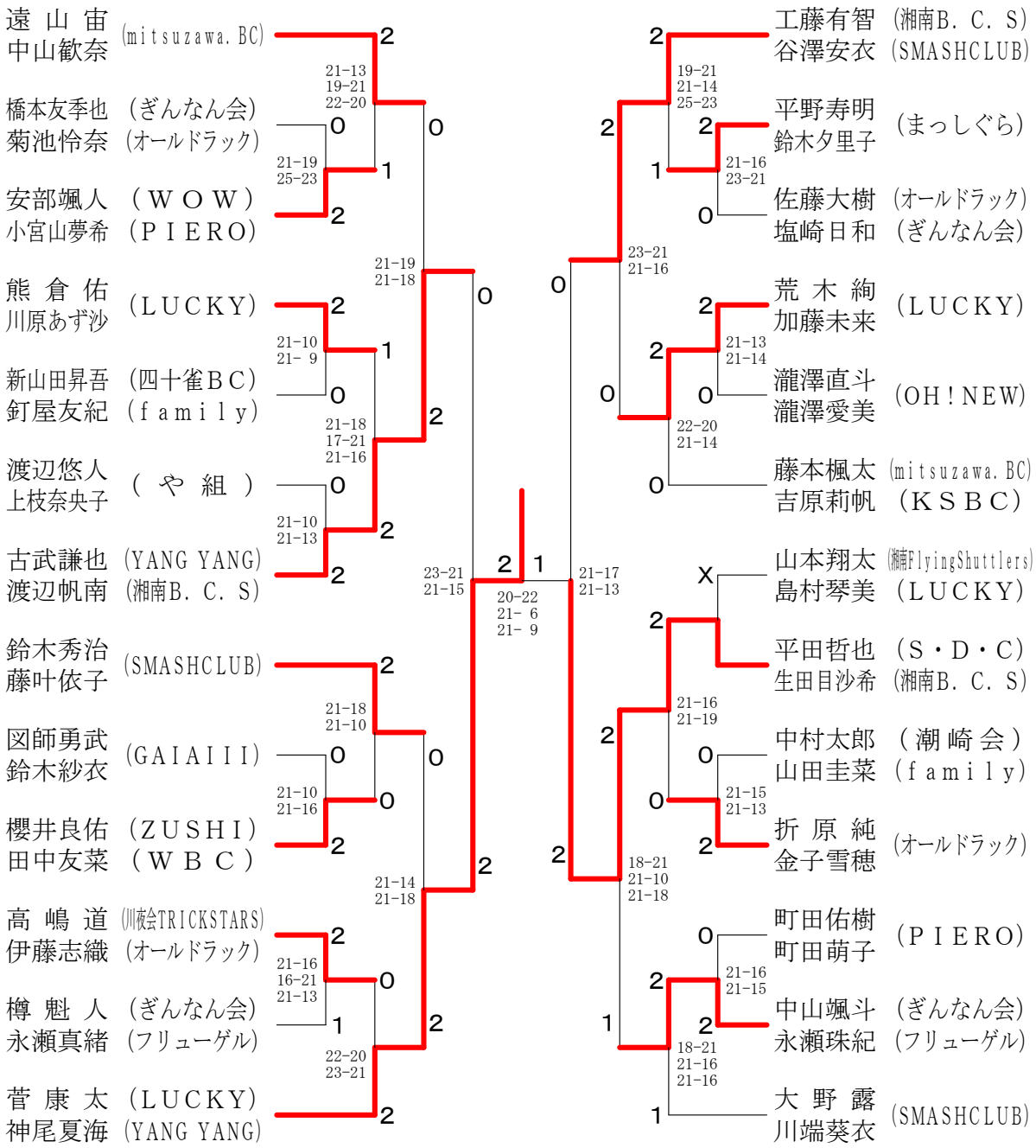

2023年度冬季個人戦

令和６年２月２３日　スカイアリーナ座間

女子ダブルスＢクラス	上枝奈央子 ケラハー幸子	竹谷紀子 神長奈央	橋爪綾子 北尾実希子	遠藤美優 鈴木紗衣	勝 敗	順位
上枝奈央子（や組） ケラハー幸子(NEBELHORN)		× 11-21 19-21	○ 21- 6 21-10	○ 21-18 21-20	M 2-1 G 4-2 P 114-96(+18)	2
竹谷紀子(AquaBlue) 神長奈央(Rising)	○ 21-11 21-19		○ 21-14 21-10	× 19-21 18-21	M 2-1 G 4-2 P 121-96(+25)	1
橋爪綾子（Will） 北尾実希子（洋光台ＢＣ）	× 6-21 10-21	× 14-21 10-21		× 13-21 14-21	M 0-3 G 0-6 P 67-126	4
遠藤美優 鈴木紗衣 (GAIAIII)	× 18-21 20-21	○ 21-19 21-18	○ 21-13 21-14		M 2-1 G 4-2 P 122-106(+16)	3

男子シングルスＢクラス	横地将弥	永田透	黄詠敬	野澤尚人	塩崎柊輝	勝 敗	順位
横地将弥（や組）		○ 21-15 21-12	× 13-21 21-16 13-15	○ 21-17 21-14	× 18-21 21-11 9-15	M 2-2 G 6-4 P 179-157	2
永田透（NEXT）	× 15-21 12-21		× 17-21 21-14 12-15	○ 13-21 21-19 15-11	○ 21-20 12-21 15-11	M 2-2 G 5-6 P 174-195 (-21)	4
黄詠敬(Family)	○ 21-13 16-21 15-13	○ 21-17 14-21 15-12		○ 21-10 21- 7	○ 21-12 21- 9	M 4-0 G 8-2 P 186-135	1
野澤尚人（NEXT）	× 17-21 14-21	× 21-13 19-21 11-15	× 10-21 7-21		× 21-16 20-21 5-15	M 0-4 G 2-8 P 145-185	5
塩崎柊輝（三春台ＢＣ）	○ 21-18 11-21 15- 9	× 20-21 21-12 11-15	× 12-21 9-21	○ 16-21 21-20 15- 5		M 2-2 G 5-6 P 172-184 (-12)	3

混合ダブルスＢクラス	橋口滉平 西山優希	枡田直之 伊藤梨沙	原佑樹 大橋明未	勝 敗	順位
橋口滉平(GAIAIII) 西山優希(Hiratsuka Washington)		× 17-21 20-21	× 21-16 14-21 13-15	M 0-2 G 1-4 P 85-94	3
枡田直之（SHaKE） 伊藤梨沙(Hiratsuka Washington)	○ 21-17 21-20		○ 17-21 21-19 15- 5	M 2-0 G 4-1 P 95-82	1
原佑樹 大橋明未 (GAIAIII)	○ 16-21 21-14 15-13	× 21-17 19-21 5-15		M 1-1 G 3-3 P 97-101	2